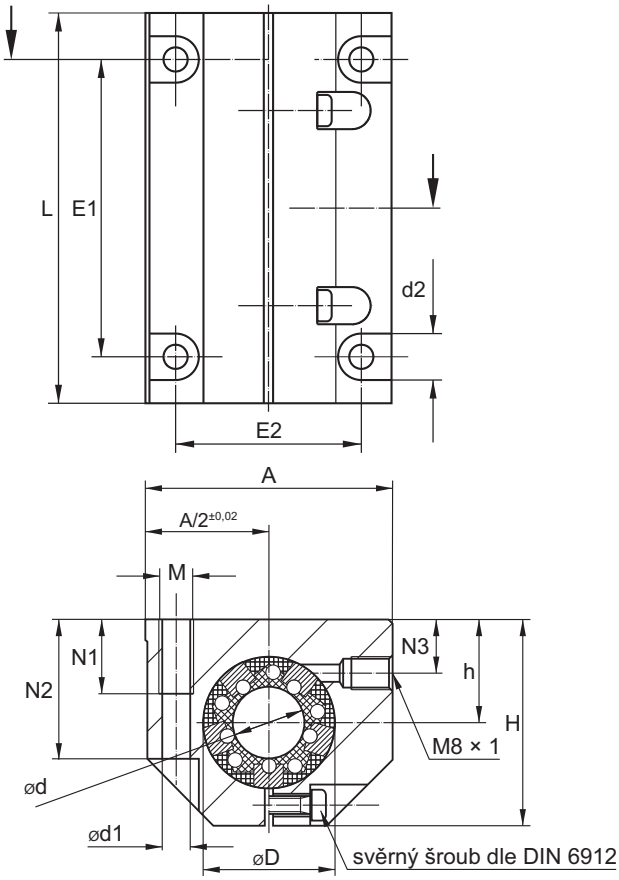

Tandemové uzavřené provedení

Nastavitelná radiální vůle
Možnost přídavných těsnění

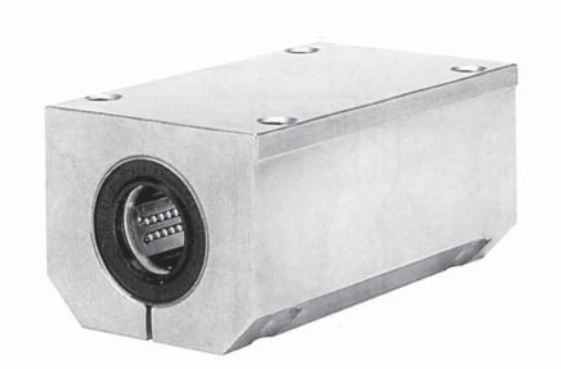

Označení	Rozměry [mm]														Únosnost [N]		Hmotnost [kg]
	ød	øD^{H6}	A	H	h$^{+0,01}_{-0,02}$	L	E1$^{\pm0,15}$	E2$^{\pm0,15}$	ød1	d2	N1	N2	N3	M	C_d	C_o	
TAG-AJ-08-KS	8	16	35	28	13	62	35	25	4,2	8	13	14	8	M5	620	480	0,15
TAG-AJ-12-KS	12	22	43	35	18	76	40	30	5,2	10	13	25	10	M6	1660	1820	0,27
TAG-AJ-16-KS	16	26	53	42	22	84	45	36	5,2	10	13	30	12	M6	2040	2240	0,41
TAG-AJ-20-KS	20	32	60	50	25	104	55	45	6,8	11	18	24	13	M8	4040	4440	0,72
TAG-AJ-25-KS	25	40	78	60	30	130	70	54	8,6	15	22	40	15	M10	7900	8700	1,35
TAG-AJ-30-KS	30	47	87	70	35	152	85	62	10,3	18	26	48	16	M12	9600	10560	2,01
TAG-AJ-40-KS	40	62	108	90	45	176	100	80	14,25	20	34	60	20	M16	16480	18120	3,67

Upevnění pouzdra v tělese pojistnými šroubky.
Odpovídající příslušenství – viz str. 52–64.
Únosnosti jsou stanoveny při použití kalených a broušených vodicích tyčí – viz str. 66–69.
Upevňovací šrouby DIN 912-8.8, pružné kroužky DIN 7980.

Objednací číslo:

TAG-AJ ø KS V

V – přídavné těsnění

KS – K – lineární kuličkové pouzdro standard LME (str. 15)
V – celokovové kuličkové pouzdro SDE (str. 18)
KS – lineární kuličkové pouzdro standard s/bez naklápění (str. 19)
S – naklápěcí pouzdro pro velká zatížení SSE (str. 20)
FM – kluzné pouzdro, samomazné (str. 22)

ø – průměr vodicí tyče

TAG-AJ – lineární set, tandemový, uzavřený